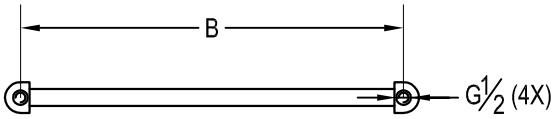

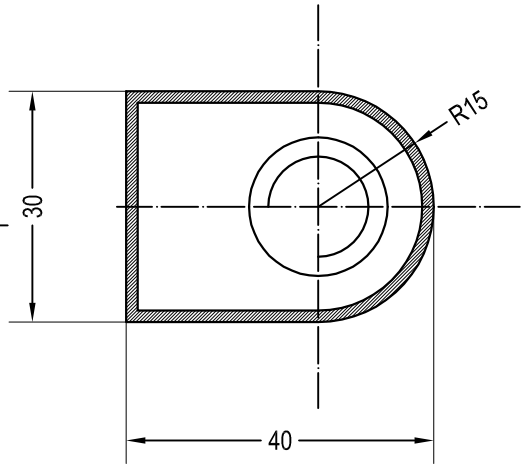

SEZIONE A-A

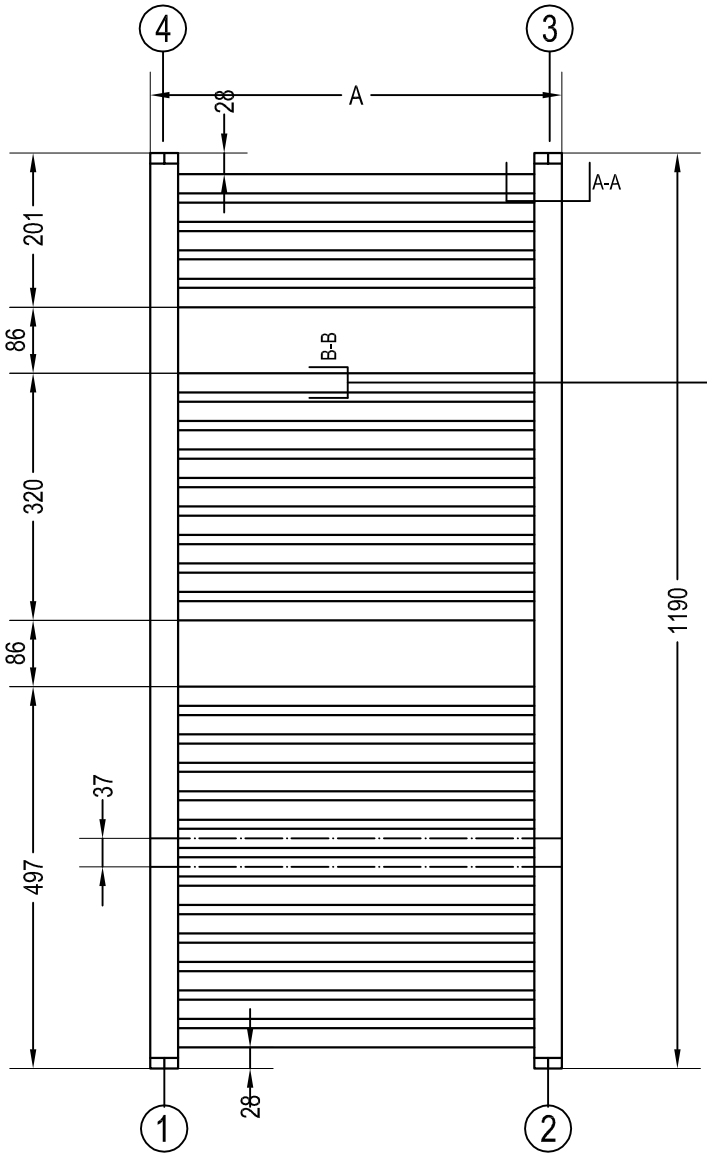

SPESSORE TUBO 1,5

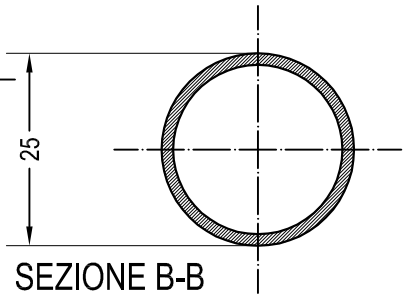

SEZIONE B-B

A	B
400	350
450	400
500	450
550	500
600	550
750	700
1000	950

IMBALLAGGIO:
CARTONE
BIANCO

N° TUBI : 13 + 9 + 5

DENOMINAZIONE	SCALA	CODICE	MATERIALE	TRATTAMENTO
ASMCC 1200	1:10		ACCIAIO	

	DATA	DISEGNATO	FIRMA
ERCOS	9/7/2014	Aiardi M.	MONICA 1200 CROMATO

La proprietà del presente disegno è riservata a Ercos Spa. Ne è vietata la riproduzione e la divulgazione a terzi se non autorizzata

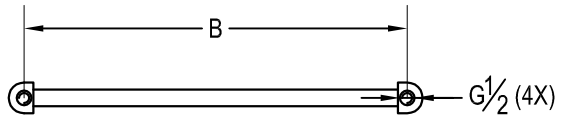

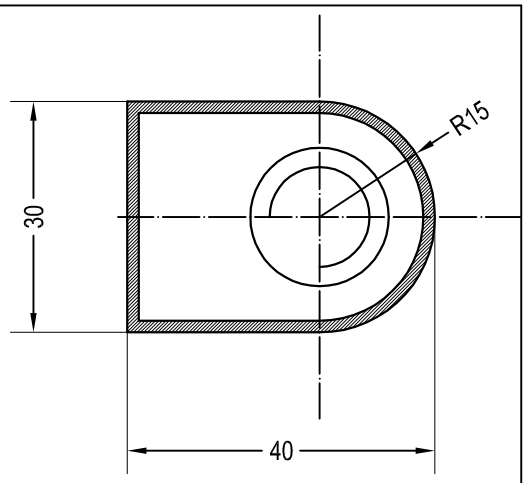

SEZIONE A-A

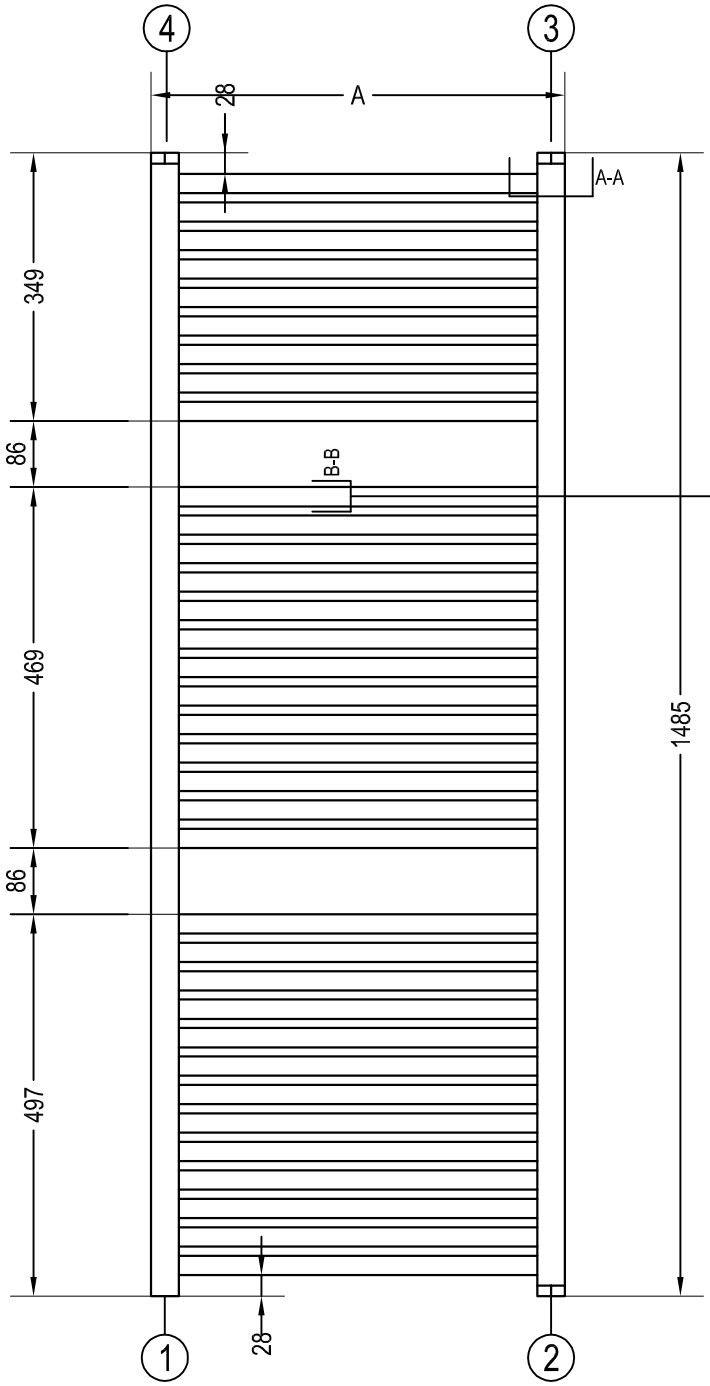

SPESSORE TUBO 1,5

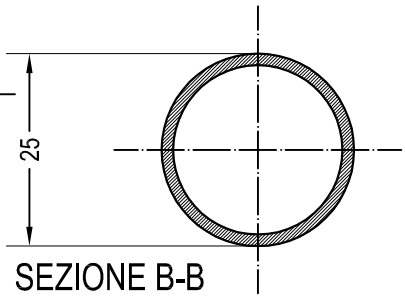

SEZIONE B-B

A	B
400	350
450	400
500	450
550	500
600	550
750	700
1000	950

IMBALLAGGIO:
CARTONE
BIANCO

N° TUBI : 13 + 13 + 9

DENOMINAZIONE	SCALA	CODICE	MATERIALE	TRATTAMENTO
ASMCC 1500	1:10		ACCIAIO	

	DATA	DISEGNATO	FIRMA
ERCOS	9/7/2014	Aiardi M.	MONICA 1500 CROMATO

La proprietà del presente disegno è riservata a Ercos Spa. Ne è vietata la riproduzione e la divulgazione a terzi se non autorizzata

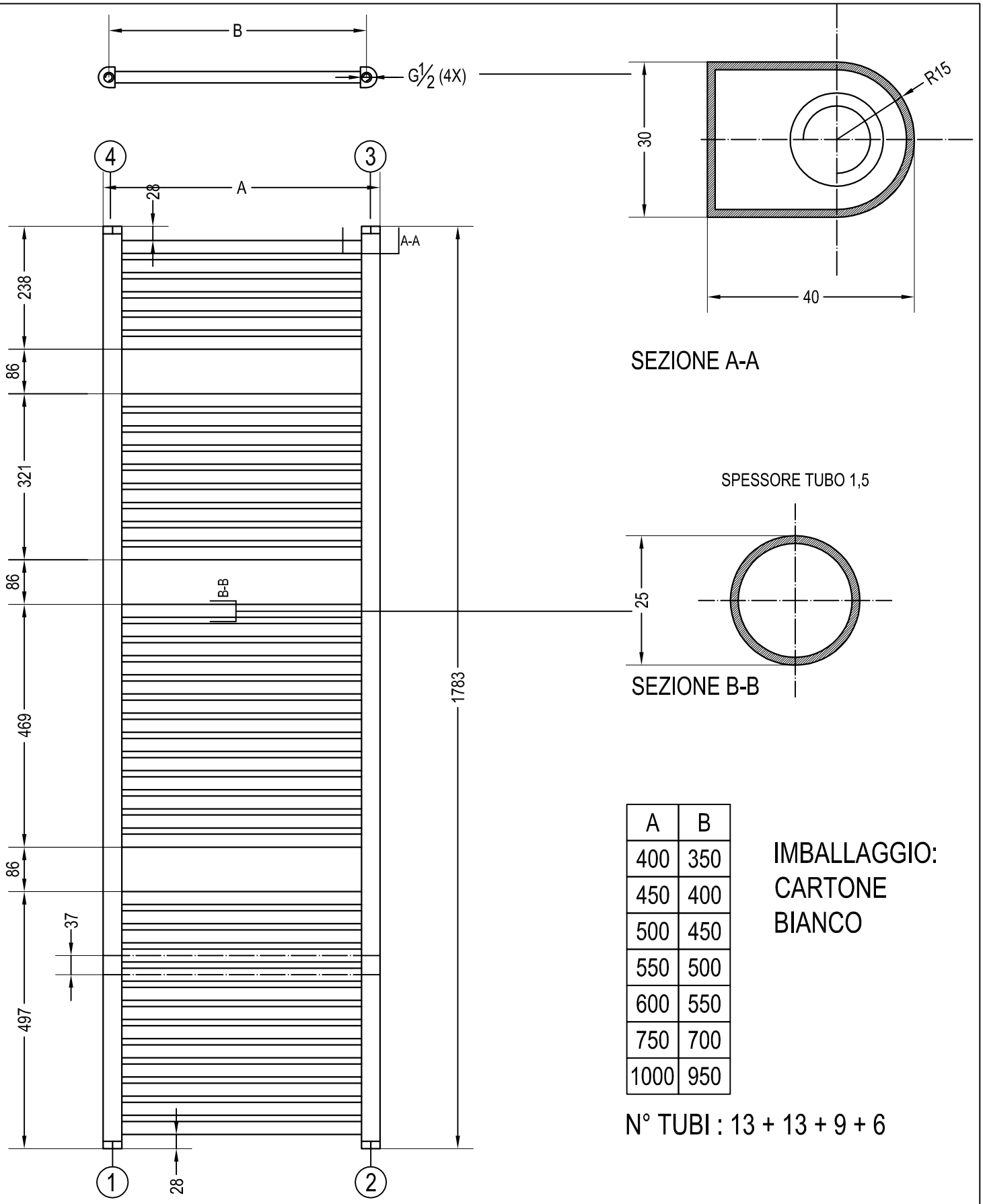

A	B
400	350
450	400
500	450
550	500
600	550
750	700
1000	950

IMBALLAGGIO:
CARTONE
BIANCO

N° TUBI : 13 + 13 + 9 + 6

DENOMINAZIONE	SCALA	CODICE	MATERIALE	TRATTAMENTO
ASMCC 1800	1:10		ACCIAIO	
		DATA	DISEGNATO	FIRMA
		9/7/2014	Aiardi M.	MONICA 1800 CROMATO

La proprietà del presente disegno è riservata a Ercos Spa. Ne è vietata la riproduzione e la divulgazione a terzi se non autorizzata

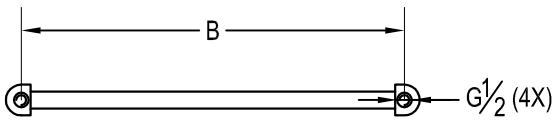

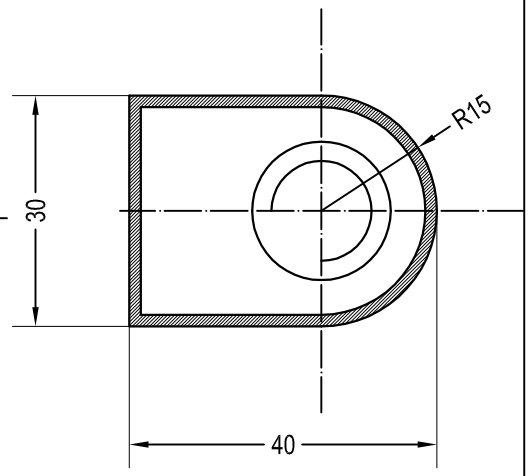

SEZIONE A-A

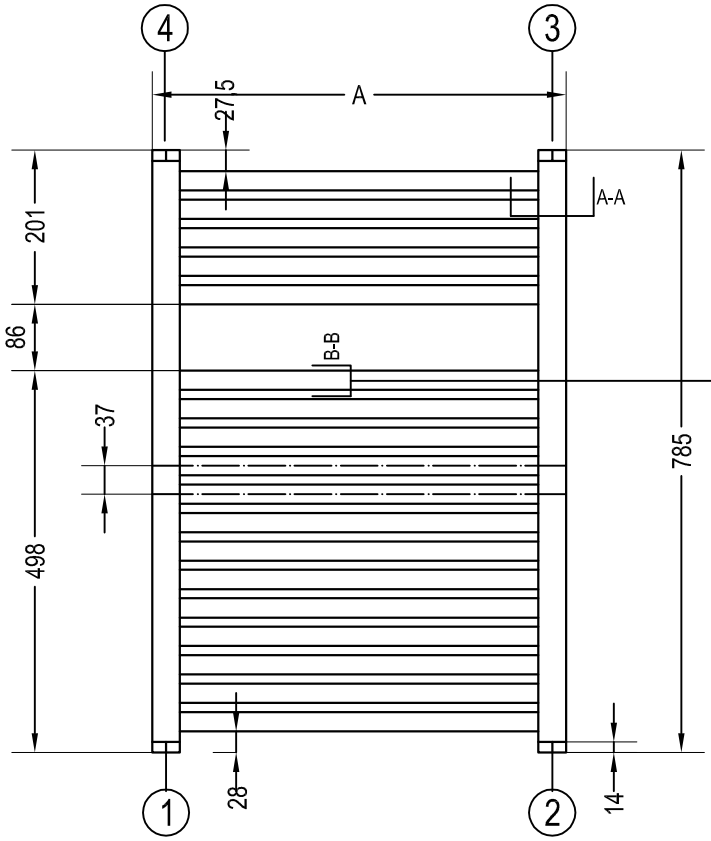

SPESSORE TUBO 1,5

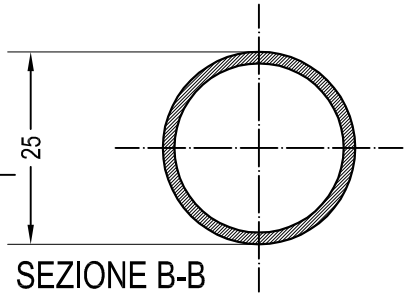

SEZIONE B-B

A	B
400	350
450	400
500	450
550	500
600	550
750	700
1000	950

IMBALLAGGIO:
CARTONE
BIANCO

N° TUBI : 13 + 5

DENOMINAZIONE	SCALA	CODICE	MATERIALE	TRATTAMENTO	
ASMCC 770	1:10		ACCIAIO		
ERCOS		DATA	DISEGNATO	FIRMA	
		9/7/2014	Aiardi M.	MONICA 770 CROMATO	

La proprietà del presente disegno è riservata a Ercos Spa. Ne è vietata la riproduzione e la divulgazione a terzi se non autorizzata