RAK-Orient

Filo Muro | WC

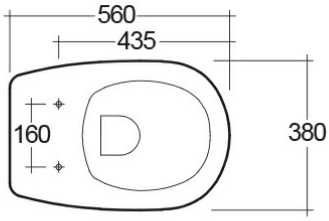

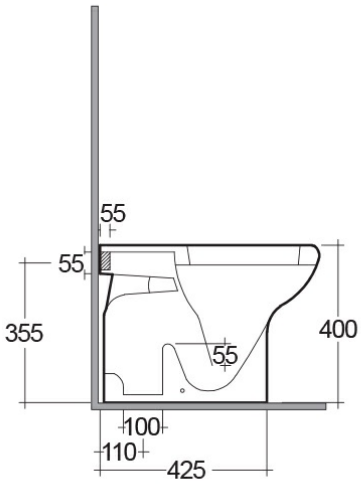

Scheda tecnica

Dimensioni:	560 x 380 mm
Peso:	21 Kg
Colore:	bianco alpino
Tipo di scarico:	A terra
Sifone:	Nascosto
Opzioni del sedile:	ABS e UREA
Forma:	Ovale
Chiusura rallentata:	sì
Doppio scarico:	sì
Collezione:	RAK-ORIENT

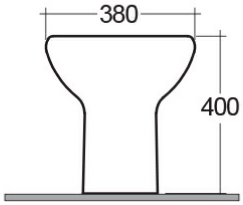

Dimensioni: tutte le dimensioni sono espresse in millimetri e soggette alle usuali variazioni di produzione.
Nota: il nostro programma di sviluppo è in continua evoluzione al fine di migliorare design e performance, il fabbricante si riserva il diritto di modificare le specifiche tecniche senza alcuna informazione preventiva.
Gli accessori sono per solo uso fotografico.