RAK-Karla

Lavabo | Semicolonna

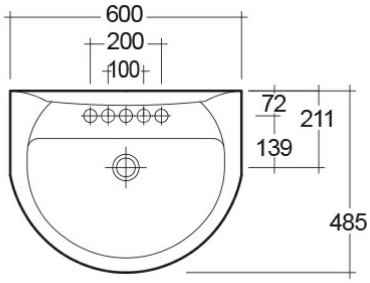

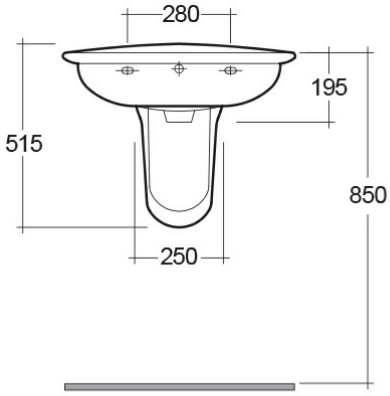

Scheda tecnica

Dimensioni:	485 x 600 mm
Peso:	19 Kg
Colore:	bianco alpino
Forma:	Ovale
Troppopieno:	sì
Collezione:	RAK-KARLA

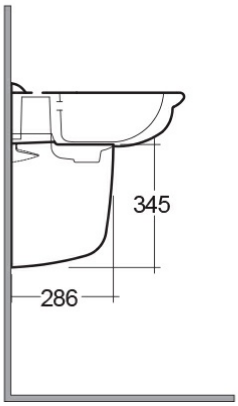

Dimensioni: tutte le dimensioni sono espresse in millimetri e soggette alle usuali variazioni di produzione.
Nota: il nostro programma di sviluppo è in continua evoluzione al fine di migliorare design e performance, il fabbricante si riserva il diritto di modificare le specifiche tecniche senza alcuna informazione preventiva.
Gli accessori sono per solo uso fotografico.